HOLZMA

Anwendungstechnik in Perfektion

Plattenschneider

Optimal planen – perfekt sägen

High technology solution for every application

Panel cutter

Optimum planning – perfect sizing

Technique d'utilisation en perfection

Scie à panneaux

Planning optimum – débit parfait

Technica de aplicación en perfección

Seccionadora de placas

Planear optimamente – cortar perfectamente

Comme ceci votre SCIE À PANNEAUX devient universelle:

Así se vuelve universal su SECCIONADORA DE PLACAS:

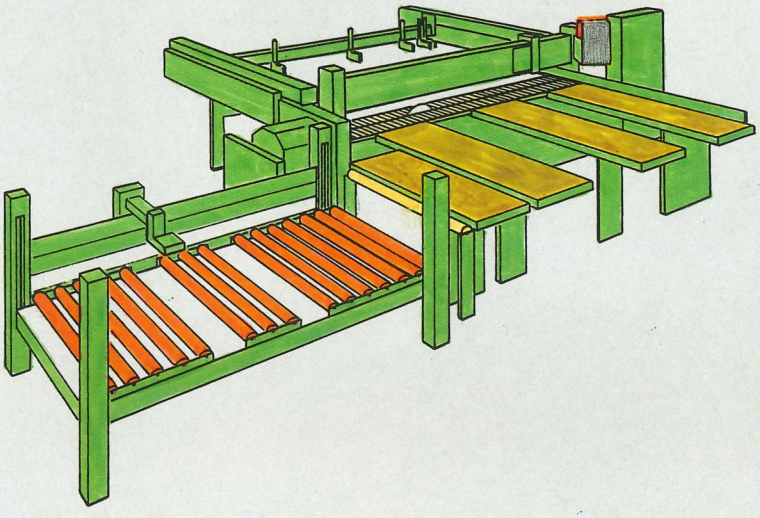

Automatische Maschinenbeschickung von vorn über HOLZMA ECONO-LIFT und Luftkissentische

Automatic feeding from the front via HOLZMA ECONO-LIFT and air tables

Alimentation automatique à l'avant de la machine par table élévatrice HOLZMA, type ECONO-LIFT et tables à coussin d'air

Alimentación automática de frente de la máquina mediante mesa elevadora HOLZMA, tipo ECONO-LIFT y mesas con colchon de aire

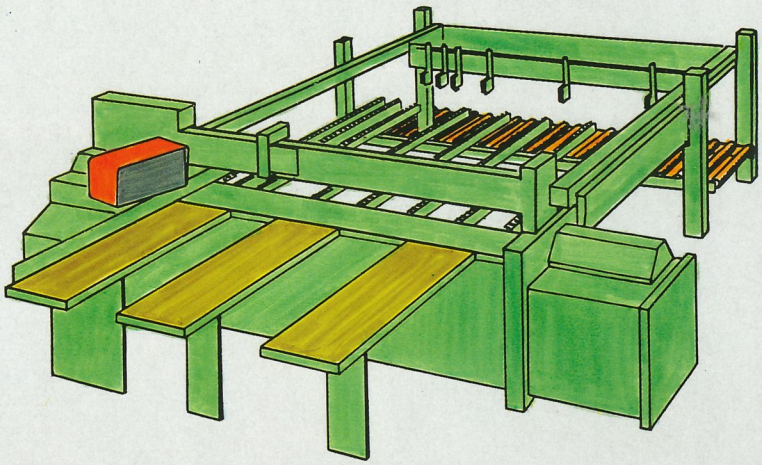

Automatische Beschickung von hinten über elektro-hydraulischen Vier-Säulen-Hubtisch

Automatic feeding from rear via electro-hydraulic four column-lift

Alimentation automatique de panneaux à l'arrière par table élévatrice électro-hydraulique à quatre colonnes

Alimentación automática de placas por detrás mediante mesa elevadora electro-hidráulica de quatro columnas

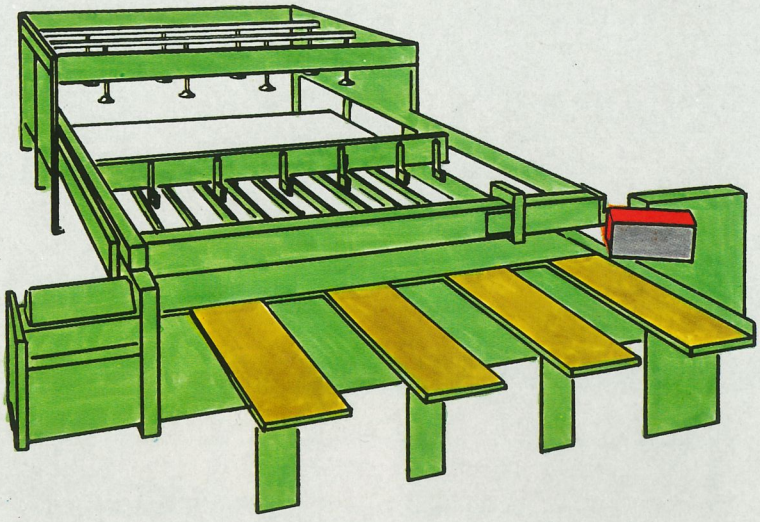

Automatische Beschickung von hinten mit Vakuum einschließlich Vorstapeltisch und Paket-ausrichtung

Automatic feeding from the rear by vacuum, including pre-stacking table with book alignment

Alimentation automatique de panneaux à l'arriere par cadre a ventouses, table de cadrage et alignement du paquet

Alimentación automática de placas por detrás mediante bastidor a ventosa, mesa pre-estibadora y alineación del paquete

HOLZMA

So wird er universell, Ihr PLATTENSCHNEIDER:

These are features that can make your PANEL CUTTER universal:

Automatische Parallelschnitt-Korrektur für Platten mit starken Spannungen (D.B. Patent).

Automatic re-trim system for panels with stress (U.S. Patent).

Dispositif automatique de parallélisme de coupe pour panneaux à forte tension (P.A.).

Sistema automático de corrección de corte paralelo para placas con fuertes tensiones (P.A.).

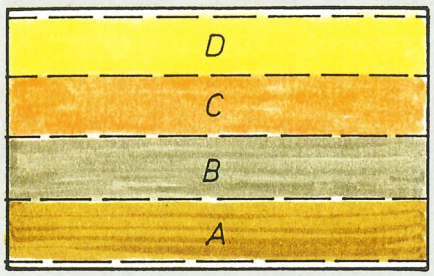

Aufteilbild | Plan de coupe

Cutting pattern | Plano de corte

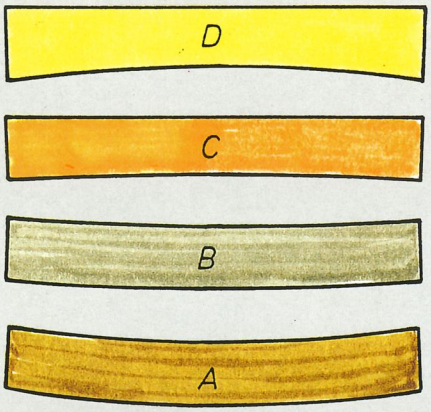

Ohne Parallelschnitt-Korrektur

Without re-trim system

Sans correction du parallélisme de coupe

Sín sistema de corrección de corte paralelo

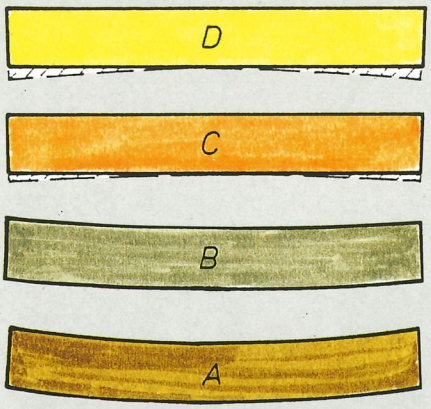

Mit Parallelschnitt-Korrektur

With re-trim

Avec correction du parallélisme de coupe

Con sistema de corrección de corte paralelo

HPP

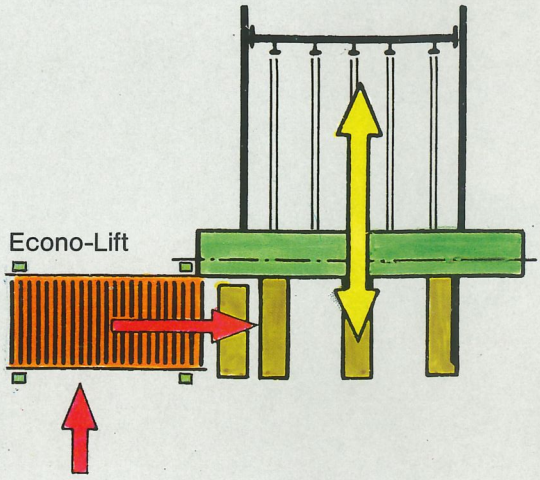

HPL

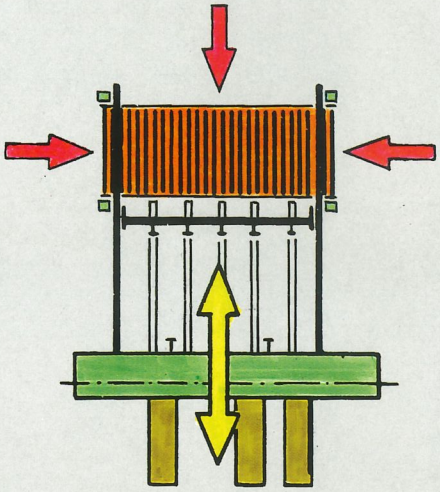

HPV

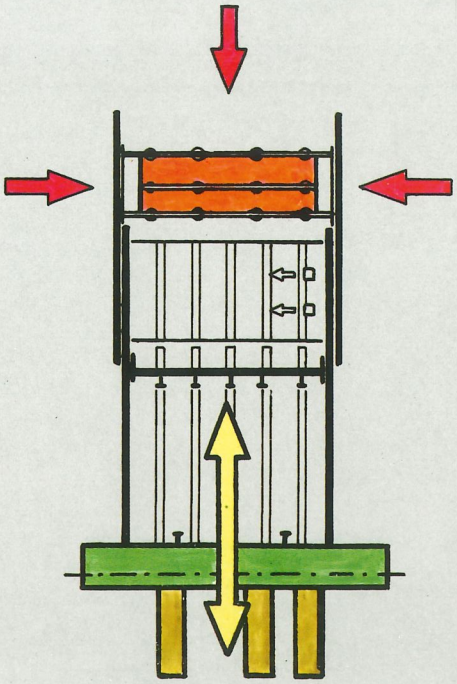

① Vertikale Vorritzsäge für hohe Postformingprofile

② Aufsteigende Vorritzsäge für Post- und Softformingkanten

③ Arbeiten mit Schablone

④ Besäumen mit Richtlicht

⑤ HOLZMA Microeinschub für dünne und wellige Plattenmaterialien

⑥ Spannen von überstehenden Furnieren oder Laminaten

⑦ Schneiden gegen festen Anschlag, automat. eingestellt

⑧ Automatische Nutvorrichtung für Rückwände etc.

⑨ Sprüheinrichtung für Kunststoffe und Sondermaterialien

⑩ Gehrungsanschlag

⑪ Paralleler Zuschnitt von Massivholz

⑫ Spezialanschläge für Massivholz
(D.B. Patent DE 34 19 212.3-15, U.S. Patent 4,688,614)

① Vertical scoring saw for high postformed profiles

② Jump-up scoring saw for post- and softformed edges

③ Working with template

④ Trimming with laser light

⑤ HOLZMA micro infeed for thin and wavy material

⑥ Working with projecting veneers or laminates

⑦ Working against fixed fence, automatically set

⑧ Automatic grooving for furniture backs

⑨ Automatic spraying device for plastic and special material

⑩ Mitre fence

⑪ Cutting of solid timber

⑫ Special stops for solid timber
(German patent DE 34 19 212.3-15, U.S. patent 4,688,614)

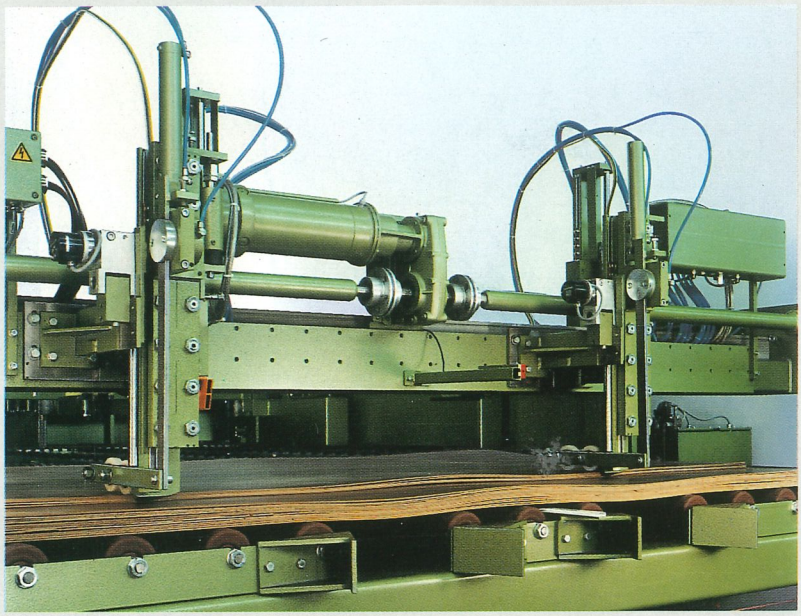

⑤

⑥

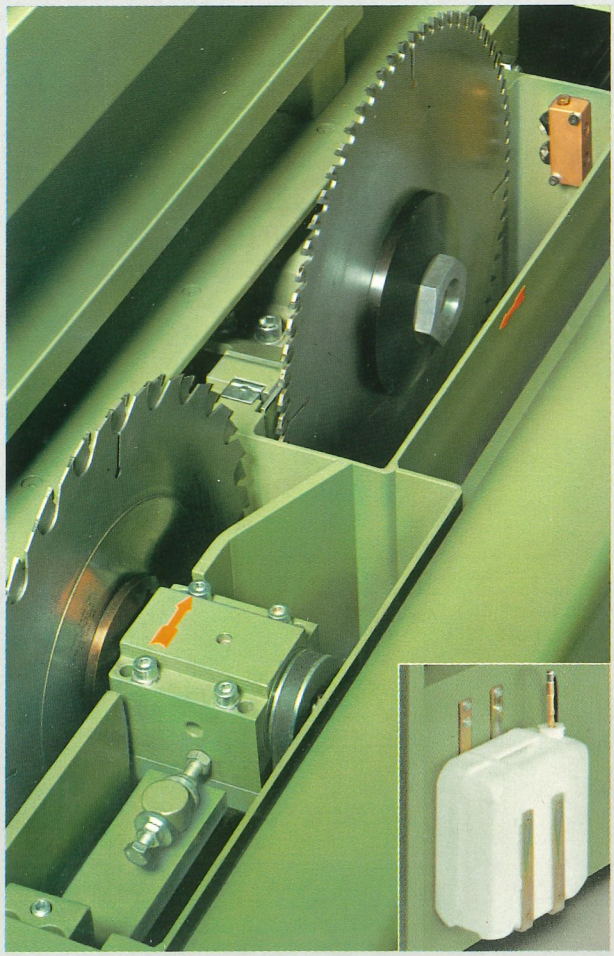

⑨

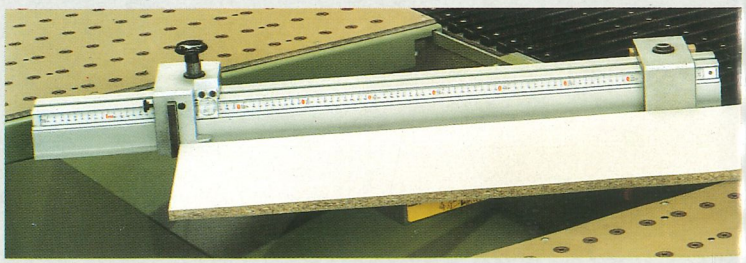

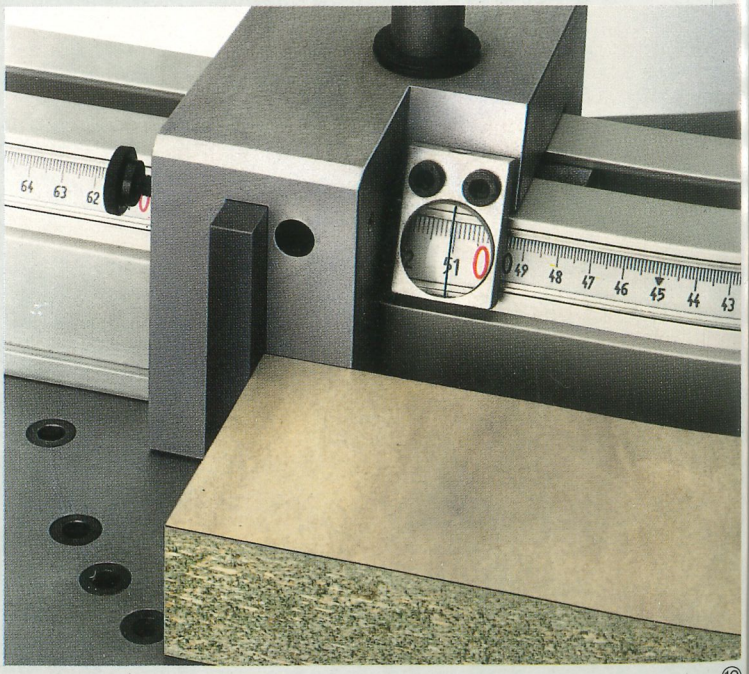

⑩

① Inciseur vertical pour profils de postforming hauts
② Inciseur remontant pour chants postformés et softformés
③ Travail au gabarit
④ Coupe d'affranchissement avec trait d'ombre
⑤ HOLZMA micro-alimentateur pour panneaux minces et ondulés
⑥ Travail pour placages ou stratifiés dépassants
⑦ Debit contre butée fixe, reglée automatiquement
⑧ Dispositif de rainurage automatique pour l'emplacement de fonds, etc.
⑨ Dispositif de pulvérisation pour matériaux PVC et matériaux spéciaux
⑩ Règle d'angle
⑪ Coupe de parallélisme pour bois massif
⑫ Dispositif de butées special pour bois massif (Brevet allemand DE 34 19 212.3-15, Brevet U.S. 4,688,614)

① Sierra incisora vertical para altos perfiles de postforming
② Sierra incisora ascendente para cantos de post- y soft-forming
③ Trabajar con plantilla
④ Precorte con rayo de luz
⑤ HOLZMA micro-alimentador para tableros delgados y ondulados
⑥ Trabajar con chapas o laminados sobresalientes
⑦ Cortar contra tope fijo, preajustado automáticamente
⑧ Dispositivo de ranura automático para fondos de paredes dorsales, etc.
⑨ Dispositivo de riego para materiales de plástico y otros materiales especiales
⑩ Regla de inglete
⑪ Corte paralelo para madera maciza
⑫ Topes especiales para madera maciza (Pat. Alemán D.B. de 34 19 212.3-15, Pat. U.S. 4,688,614)

⑦

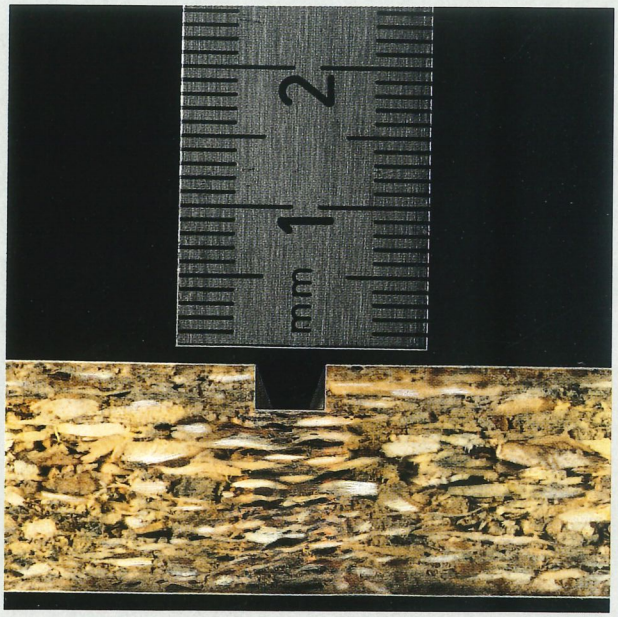

⑧

⑪

⑫

HOLZMA

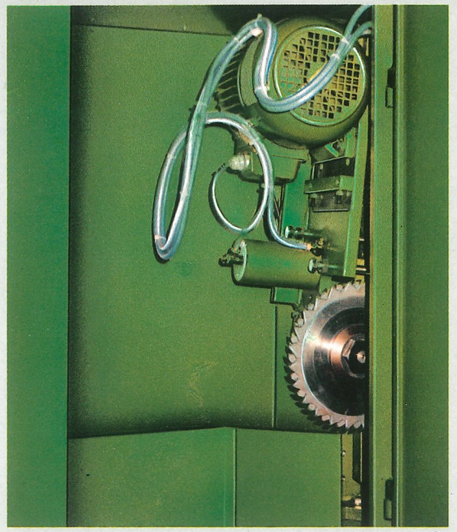

①

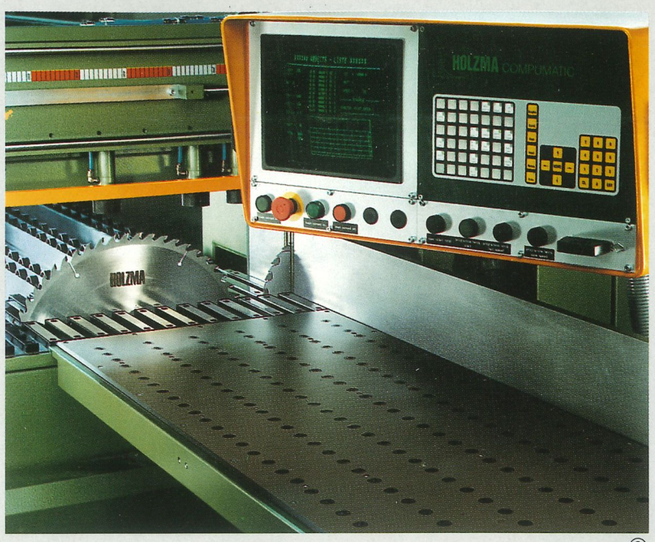
HOLZMA COMPUMATIC
HOLZMA

②

③

④

HOLZMA

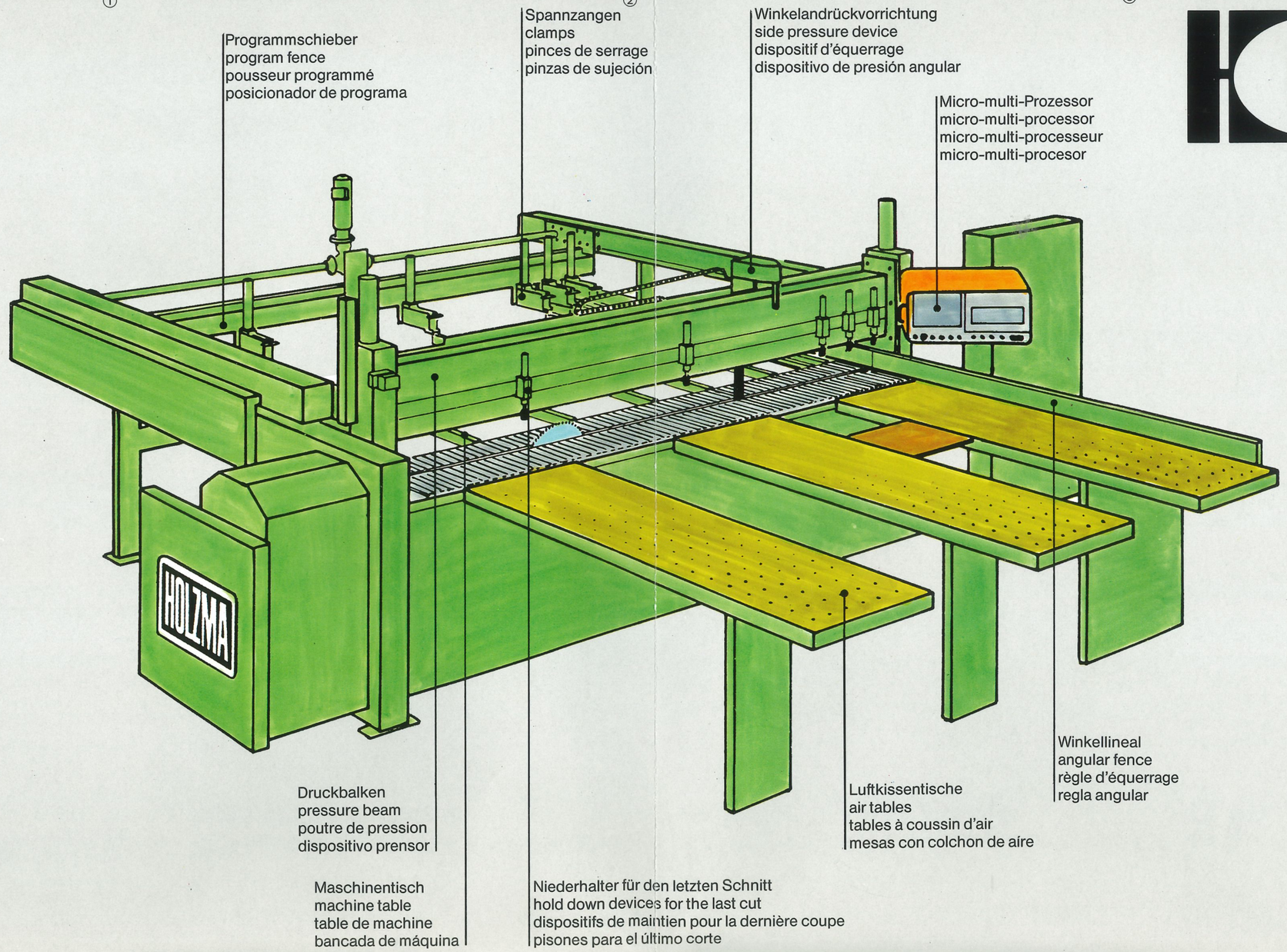
Programmschieber
program fence
pousseur programmé
posicionador de programa
Spannzangen
clamps
pinces de serrage
pinzas de sujeción
Winkelandrückvorrichtung
side pressure device
dispositif d'équerrage
dispositivo de presión angular
Micro-multi-Prozessor
micro-multi-processor
micro-multi-processeur
micro-multi-procesor
HOLZMA
Druckbalken
pressure beam
poutre de pression
dispositivo prensor
Maschinentisch
machine table
table de machine
bancada de máquina
Niederhalter für den letzten Schnitt
hold down devices for the last cut
dispositifs de maintien pour la dernière coupe
pisones para el último corte
Luftkissentische
air tables
tables à coussin d'air
mesas con colchon de aire
Winkellineal
angular fence
règle d'équerrage
regla angular

HOLZMA

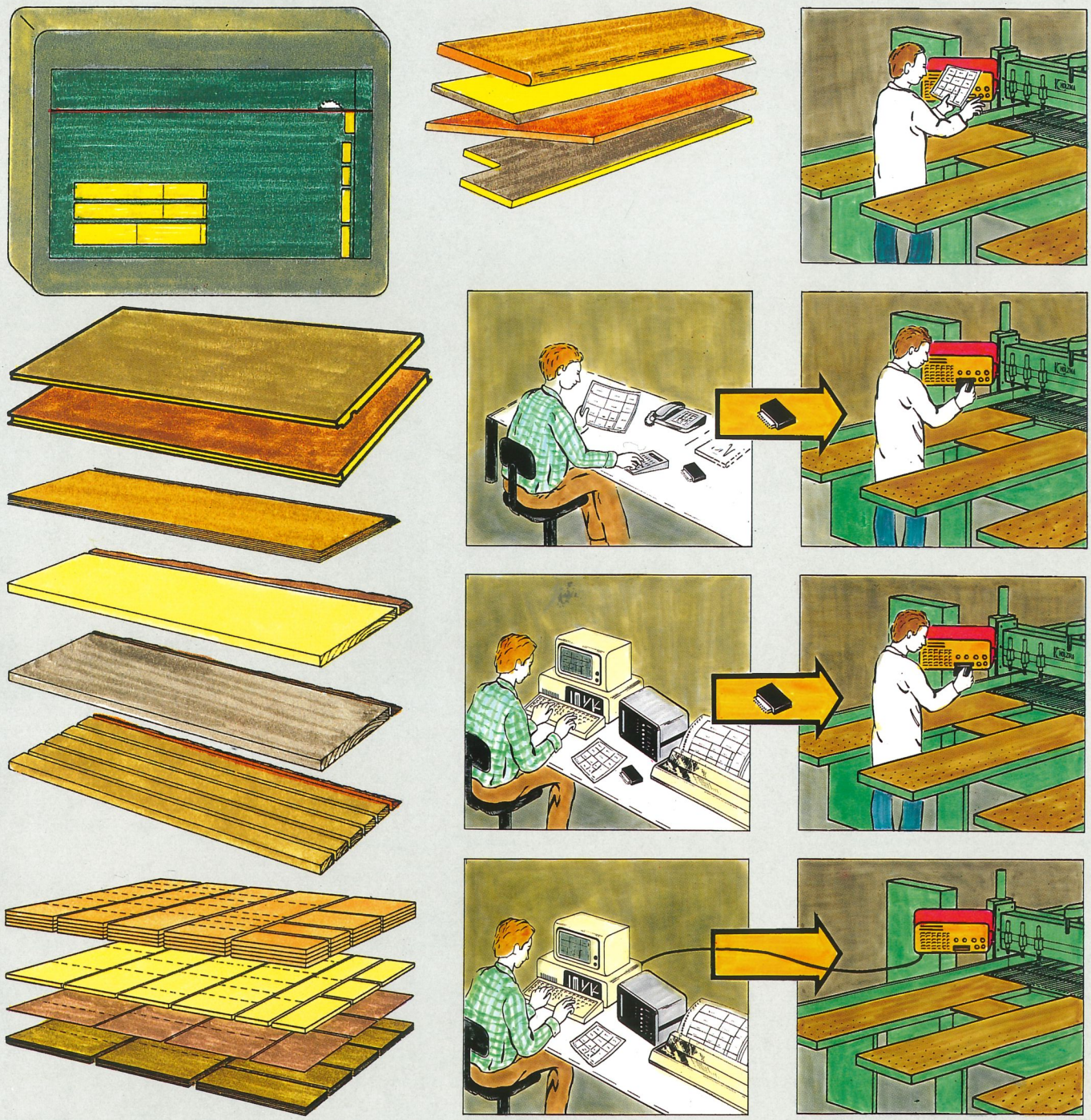

Vom Schnittplan – zum Stapel

From pattern generation – to finished panel stacks

Du plan de débit – à la palette

Desde el plano de corte – a la pila de tableros

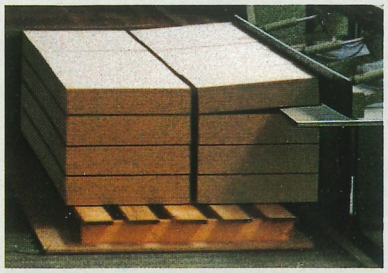

HOLZMA MASCHINENBAU GMBH
D-7260 CALW-HOLZBRONN
Tel. 0 70 53 / 69 - 0 · Telex 7 26 138 holz · Fax 0 70 53 / 6174 · West Germany

HOLZMA-U.S. INC. SALES AND SERVICE
GASTONIA, NC 28053
P.O. BOX 2756, (1200 Tulip Drive, 28052), Phone 704 - 861 - 82 39, Fax 704 - 867 - 41 40

F160 / 4.89 / 50 Gü. Printed in West-Germany